УТВЕРЖДАЮ
Глава администрации
ЗАТО Звёздный
А. М. Швецов
"___" _____ 2019 г.

Изменения в проект организации дорожного движения по ул. Коммунистическая

Дислокация дорожных знаков и разметки	1	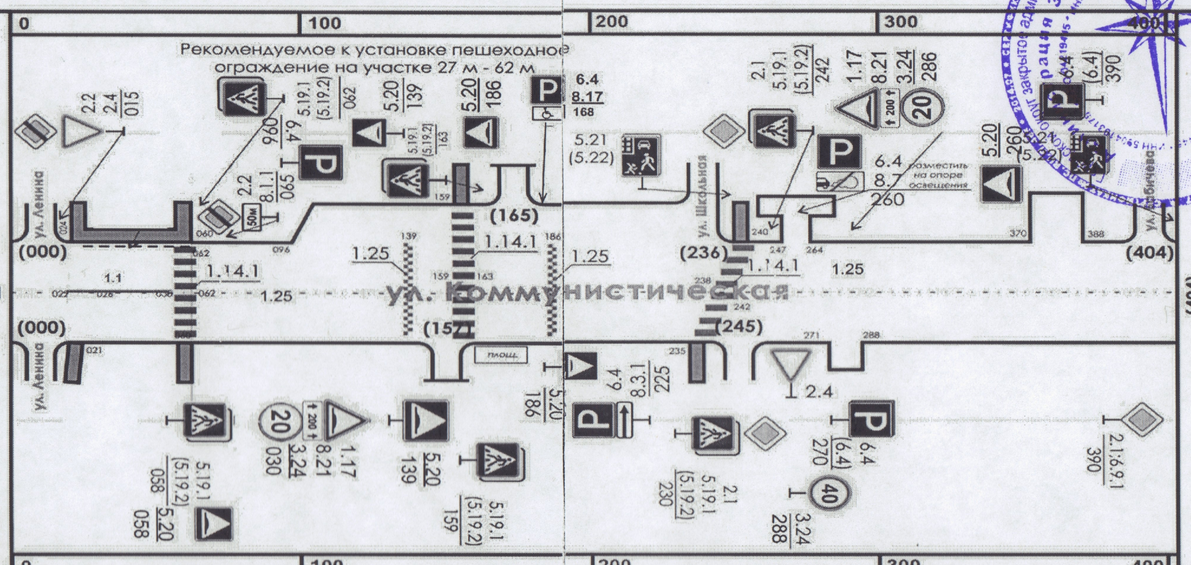
Ширина проезжей части и обочин, м	2	6,2 (960) 10,6 (239) 6,2
Уклоны продольного профиля, промилле	3	12 — 260 — 260 — 144 — 9 — 404
Геометрические параметры кривых в плане	4	
Искусственные сооружения	5	
Ситуация	6	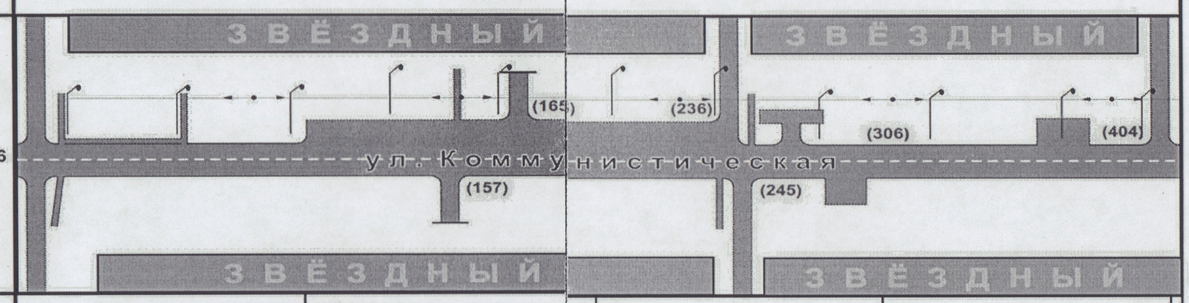
Расстояние, м	7	100 200 300 400

Изм.	Кол.уч	Лист	№ док.	Подп.	Дата	Проект организации дорожного движения ул. Коммунистическая	Лист 5