Изменения в проект организации дорожного движения по ул. Бабичева

УТВЕРЖДАЮ
Глава администрации
ЗАТО Звёздный
А.М. Швецов
«5» августа 2019 г.

| | | |
|---|---|---|
| Дислокация дорожных знаков и разметки | 1 | 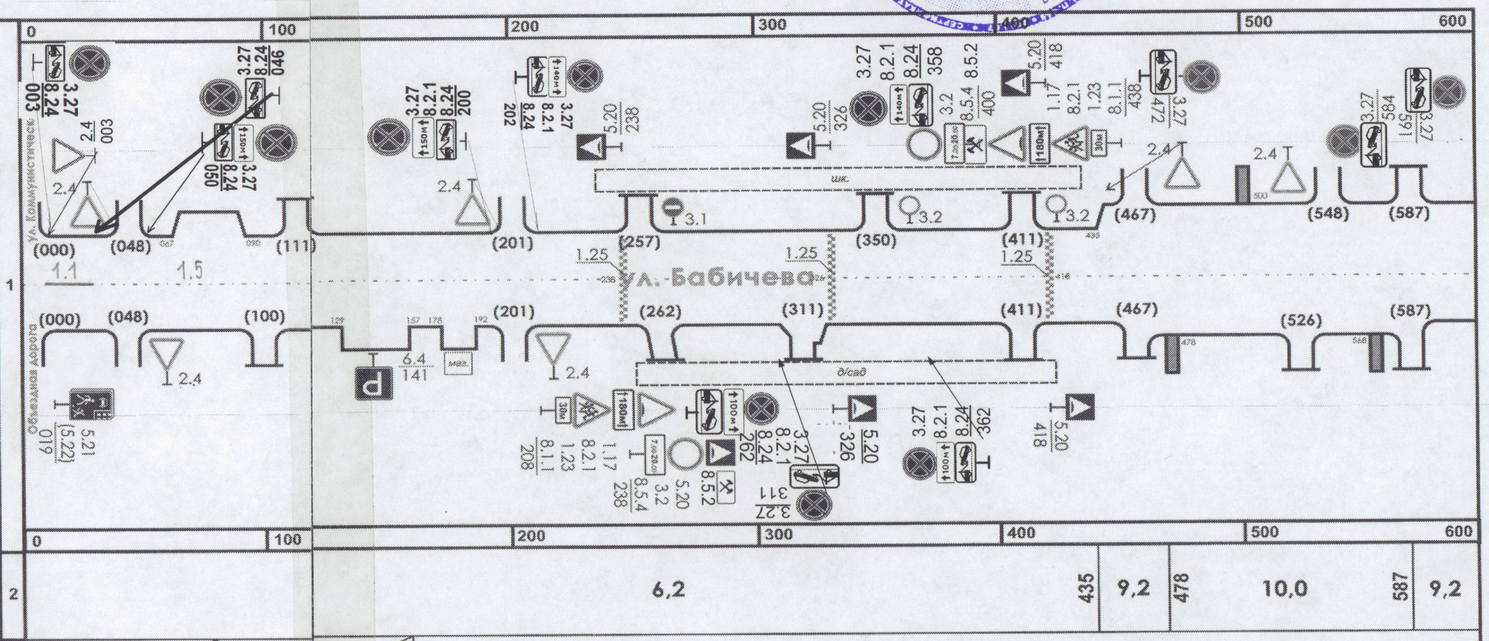 |
| Ширина проезжей части и обочин, м | 2 |  |
| Уклоны продольного профиля, промилле | 3 | 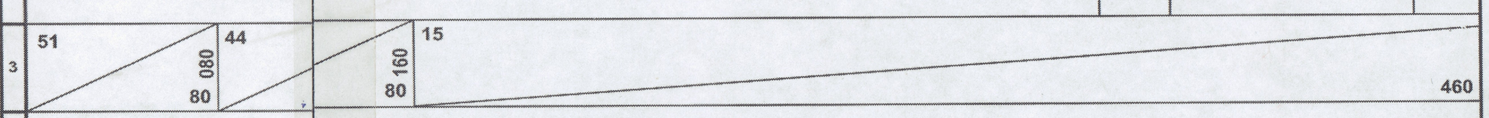 |
| Геометрические параметры кривых в плане | 4 | |
| Искусственные сооружения | 5 | |
| Ситуация | 6 | 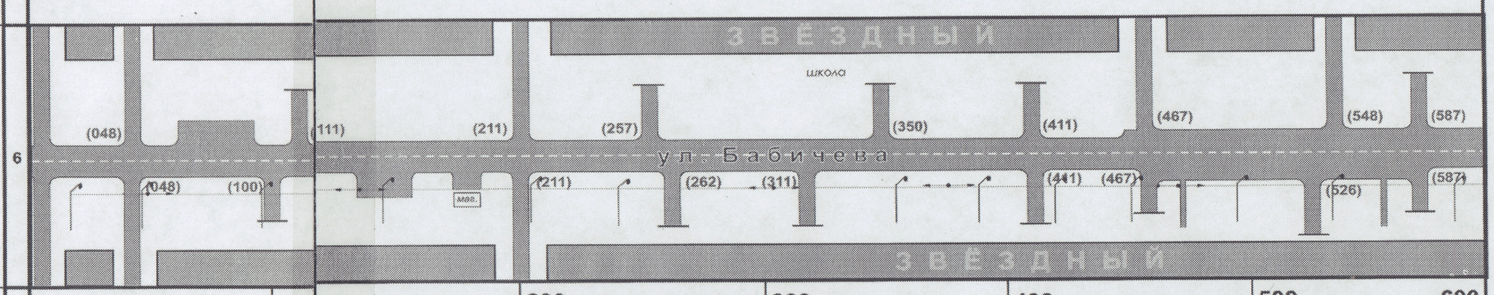 |
| Расстояние, м | 7 | |

Изм. | Кол.уч | Лист | № док. | Подп. | Дата

Проект организации дорожного движения ул. Бабичева

Лист 5